SUNLIGHT
80 F
95 F
80 FR
95 FR

22.02.24_rev.03

KE
ENJOY THE OUTDOORS

SUNLIGHT 80 F

MIN CM: 100 × 100

MAX CM: 600 × 450

Sunlight es una estructura con cubierta de vidrio laminado de 10 (5+5+1,52 mm) o 12 mm (6+6+1,52 mm) compuesta por travesaños porta cristales fabricados (máximo 80/95 cm estándar o reforzados en el interior) en aluminio que dejan una gran superficie a la parte de vidrio, disponible en dos acabados diferentes - transparente o blanco. Modulable en anchura, está disponible en forma auto soportada o adosada y se presta a insertarse en espacios de diferentes formas, cubriendo grandes dimensiones y con un mínimo impacto estético. Es posible iluminar el producto internamente gracias a un sistema de tiras LED regulables integradas, haciendo que el producto sea utilizable en cualquier momento del día. Sunlight se puede integrar con múltiples tipos de cerramientos, ventanas correderas Line Glass, Vertika Sunlight y con un sistema de protección solar de tejido enrollable por encima y por debajo del techo (Roof Tens).
Markierte strukturteile nach der EN 1090-1 ausführungsklasse ex C2 gemäss der EU-verordnung 305-2011.

OPTIONAL

VERTIKA

ACRISTALAMIENTO

LUCES

Dibujo tecnico general

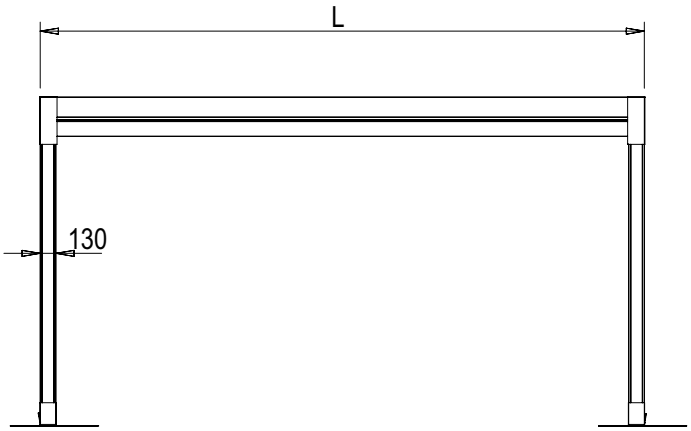

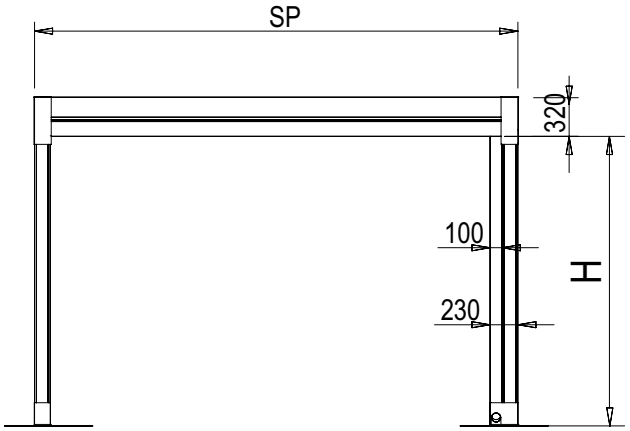

Sección viga

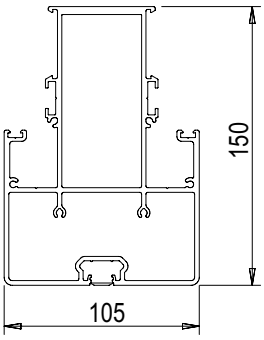

Viga frontal

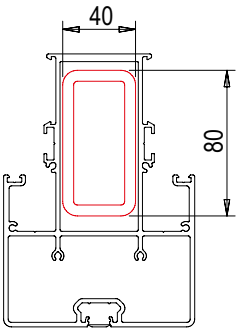

Pie

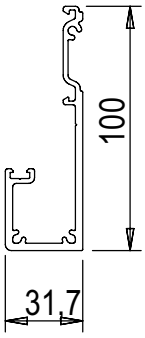

Travesaño lateral porta cristal

Sujección a suelo

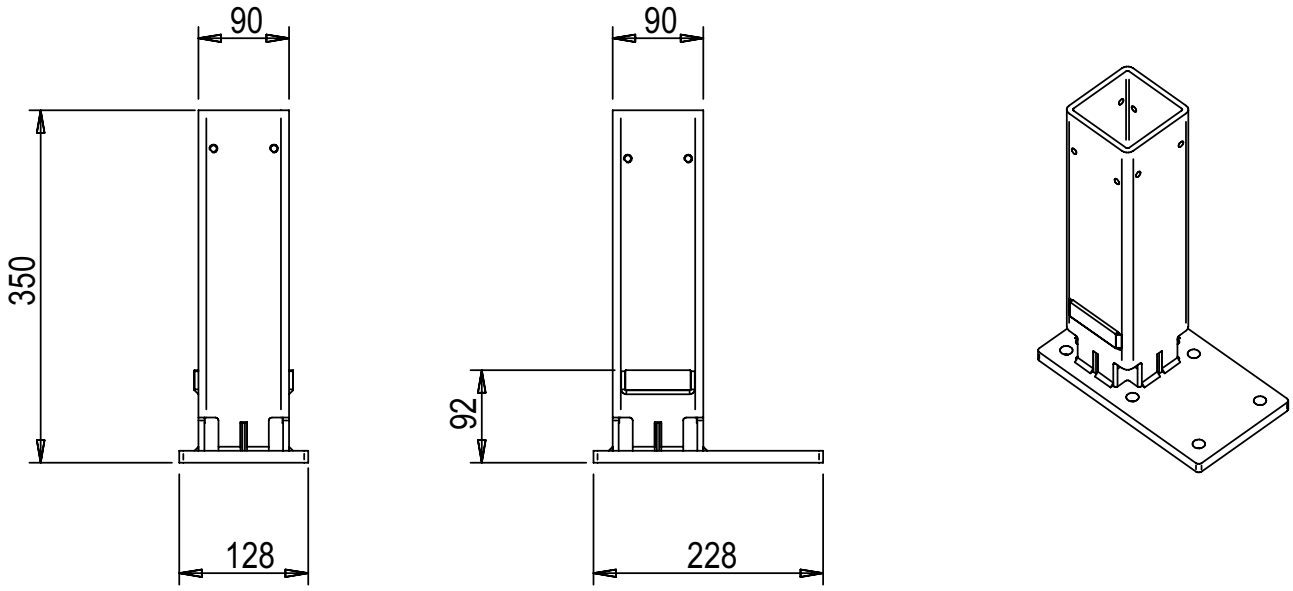

STANDARD - Pie columna con descarga

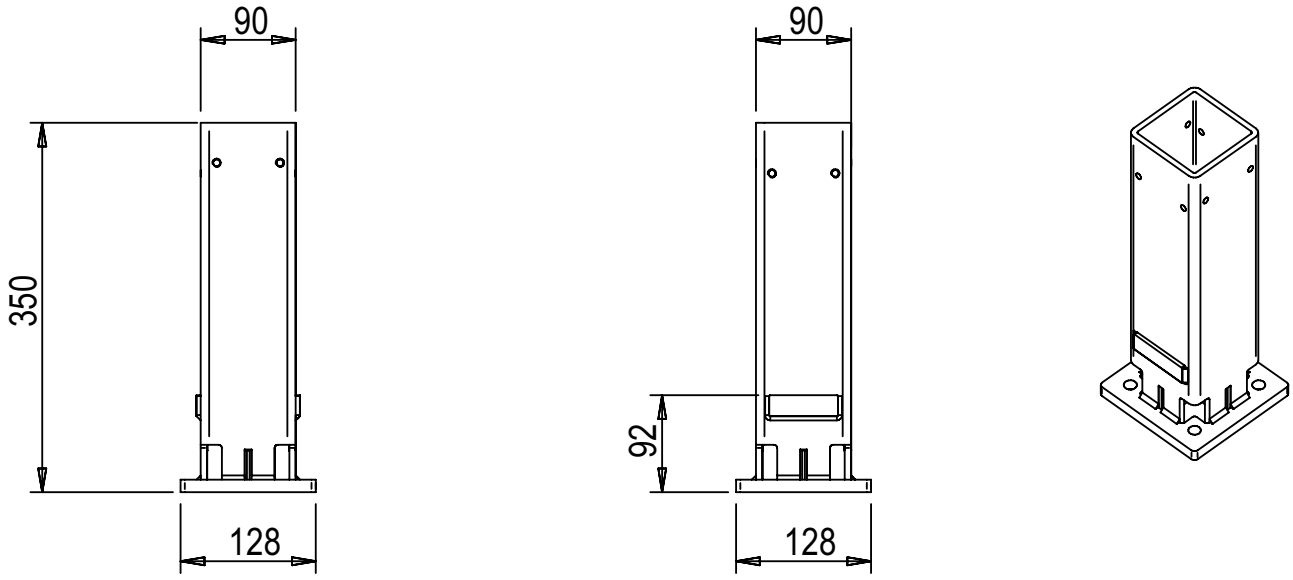

STANDARD - Pie columna sin descarga

Sujección a suelo

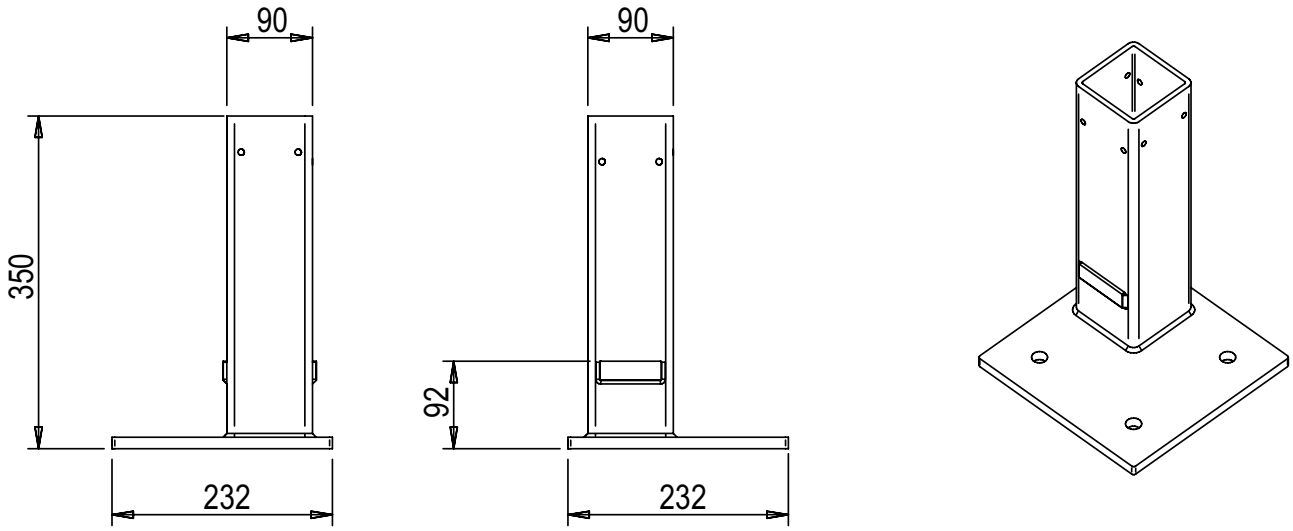

OPTIONAL - Pie con base externa

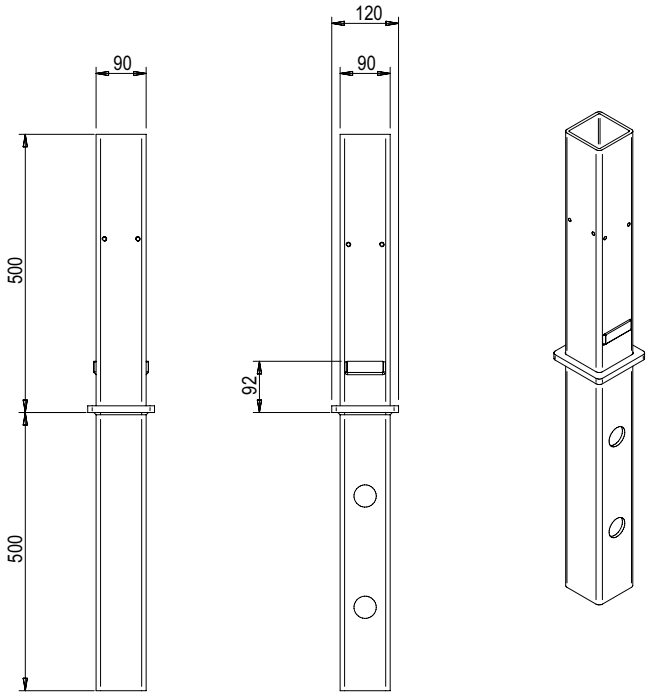

OPTIONAL - Pie para fijación enterrada

CARGA MÁXIMA SUNLIGHT 80 F - 4 Montantes (Kg/m²)

Linea (cm)									
Salida (cm)		**250**	**300**	**350**	**400**	**450**	**500**	**550**	**600**
	250	611	673	716	615	655	554	449	349
	300	409	452	482	412	440	388	366	282
	350	287	319	341	289	310	272	307	235
	400	188	211	227	190	204	178	225	199
	450	117	133	144	119	129	110	143	127
N° vetri		3	4	5	5	6	6	8	8

CARGA MÁXIMA SUNLIGHT 95 F - 4 Montantes (Kg/m²)

Linea (cm)									
Salida (cm)		**250**	**300**	**350**	**400**	**450**	**500**	**550**	**600**
	250	611	492	563	482	538	554	449	349
	300	409	327	376	319	358	388	347	282
	350	287	227	263	221	250	272	242	216
	400	188	146	171	142	162	178	156	139
	450	117	87	105	85	99	110	95	82
N° vetri		3	3	4	4	5	6	6	6

CARGA MÁXIMA SUNLIGHT 80 FR - 4 Montantes (Kg/m²)

Linea (cm)									
Salida (cm)		**250**	**300**	**350**	**400**	**450**	**500**	**550**	**600**
	250	1046	1149	1183	894	696	476	449	349
	300	711	783	833	716	571	315	366	282
	350	509	562	599	513	483	218	307	235
	400	346	383	409	348	372	140	262	199
	450	228	254	272	230	247	83	227	171
N° vetri		3	4	5	5	6	5	8	8

CARGA MÁXIMA SUNLIGHT 95 FR - 4 Montantes (Kg/m²)

Linea (cm)									
Salida (cm)		**250**	**300**	**350**	**400**	**450**	**500**	**550**	**600**
	250	1046	850	967	833	696	554	449	349
	300	711	575	656	563	571	453	366	282
	350	509	409	469	400	447	381	307	235
	400	346	275	317	269	302	265	262	199
	450	228	178	208	174	197	171	190	170
N° vetri		3	3	4	4	5	6	6	6

VIDRIO FOTOVOLTAICO

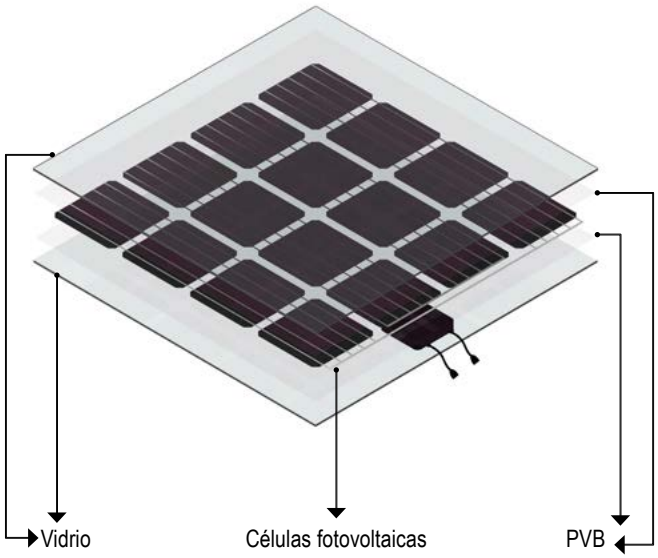

Sunlight, gracias a su versatilidad, ofrece una solución innovadora para la producción de energía sostenible mediante la integración de vidrio laminado fotovoltaico en el techo. Las células fotovoltaicas de Sunlight están dispuestas estratégicamente en una cuadrícula, aprovechando al máximo la superficie disponible. En una configuración de 6x4,5 metros, Sunlight es capaz de generar una notable potencia de 1,4 kW.

	Datos de absorción del vidrio fotovoltaico (vatios)											
⤡	**300 3 vidrio**	**350 4 vidrio**	**400 4 vidrio**	**450 5 vidrio**	**500 5 vidrio**	**550 6 vidrio**	**600 6 vidrio**	**650 8 vidrio**	**700 8 vidrio**	**750 8 vidrio**	**800 8 vidrio**	**850 10 vidrio**
250	600	720	720	900	900	1080	1080	1440	1440	1440	1440	1800
300	660	880	880	1100	1100	1320	1320	1760	1760	1760	1760	2200
350	720	960	960	1200	1200	1440	1440	1920	1920	1920	1920	2400
400	720	960	960	1200	1200	1440	1440	1920	1920	1920	1920	2400
450	720	960	960	1200	1200	1440	1440	1920	1920	1920	1920	2400

⤡	**900 10 vidrio**	**950 10 vidrio**	**1000 12 vidrio**	**1050 12 vidrio**	**1100 12 vidrio**	**1150 12 vidrio**	**1200 14 vidrio**
250	1800	1800	2160	2160	2160	2160	2520
300	2200	2200	2640	2640	2640	2640	3080
350	2400	2400	2880	2880	2880	2880	3360
400	2400	2400	2880	2880	2880	2880	3360
450	2400	2400	2880	2880	2880	2880	3360

La potencia máxima puede variar en función de: la orientación de la estructura, la situación geográfica de la instalación, la presencia de elementos de sombreado, la limpieza del cristal, el mantenimi

ROOF TENS

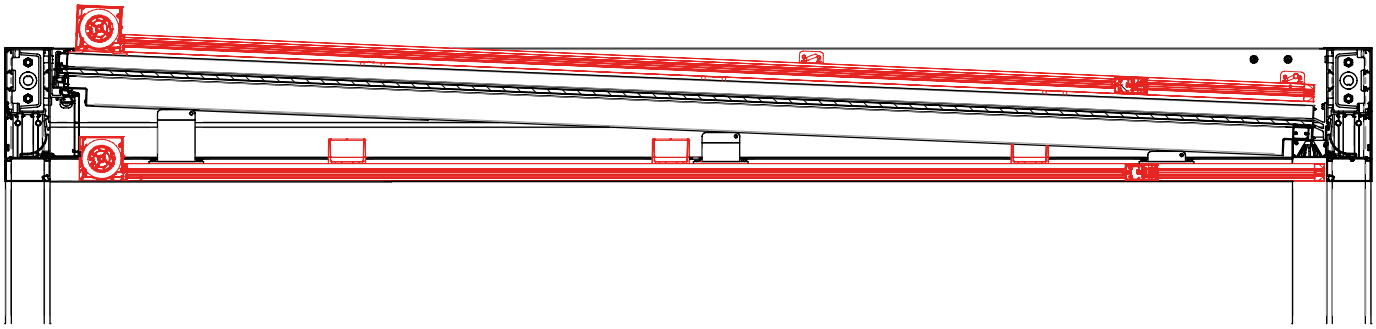

MIN CM

100 50

MAX CM

500 500

Toldo con cofre de 130 disponible solo cuadrado y con guía con zip.
Equipado con un sistema de tensión de lona con resorte.
Puede instalarse por encima y/o por debajo del tejado.
Funcionamiento sólo con motor.
No esta garantizada la completa impermeabilidad al agua.

El proceso de pintura KE prevé estándares de calidad elevados, con un pretratamiento de 8 fases de desengrase, desoxidación, y un tratamiento protector antes de la pintura. Gracias a esta última fase, los componentes y perfiles están aún más protegidos contra situaciones ambientales particularmente graves. Al final del proceso los perfiles y los componentes son pintados con polvos epoxi a base de resina de poliéster. Periódicamente los detalles de cada componente tratado son probados en niebla salina según la norma ISO 9227 que confirman la conformidad y constancia del proceso. La norma de producto europea EN 13561:2015 define las clases de resistencia a la corrosión de las partes metálicas que constituyen el producto según la tabla indicada debajo. Los tests efectuados sobre la pintura de los componentes y perfiles nos permiten clasificar el producto en la clase máxima alcanzable según la EN 13561: 2015, C2/4 (48 h – componentes internos, 240 h – componentes externos).

Equipado con los más modernos sistemas de control de proceso entre los cuales, una instalación de monitorización continua donde se registran y corrigen los parámetros de trabajo cada 2 minutos, el nuevo compartimiento de pintura garantiza la mejora de las características cualitativas del producto, limitando al máximo el riesgo de contaminación ambiental. Una elección nacida de la voluntad de estar siempre a la vanguardia con las tecnologías, garantizar la seguridad del operador y asegurar un bajo impacto ambiental. Gracias a las nanotecnologías, el revestimiento llevado a cabo constituye una excelente base para la adherencia de las pinturas, asegurando una optima adhesión y resistencia a la corrosión. La instalación, en la cual podrán ser tratados productos en aluminio o hierro galvanizado con un largo de hasta 7 metros, prevé 7 tinas de tratamiento, 1 horno de secado de doble compartimento, 1 horno de polimerización y 1 instalación de depuración para el tratamiento de las aguas de descarga. El verdadero núcleo de la instalación son las dos cabinas de pintura con polvos, cada una con 4 ubicaciones para el retoque manual. Las cabinas permiten una mayor continuidad productiva, gracias a la drástica reducción de las paradas de la instalación para el cambio de color.

RESISTENCIA A LA CORROSIÓN

Clases	1	2	3	4
Componentes internos	24	48		
Componentes externos		48	96	240

COLORES

Cuando hablamos del color, lo hacemos sabiendo que todo nuestro mundo está dibujado por la luz. Y el color no es otra cosa que una composición de la luz. La materia que observamos absorbe todos los colores del arcoíris, enviando a la mirada solamente el color que la define. Es por eso que es tan importante reconocer la relación estrecha que existe entre color y materia. Para este proyecto, tres son las palabras claves que guían la búsqueda: Palabras, Lugares, Materiales. PALABRAS: Dar un nombre a los colores es importante para hacerlos familiares, fácilmente reconocibles. LUGARES: Los lugares definen los colores. Reconocer diferentes tipologías de lugares es un punto de partida para definir y sugerir combinaciones cromáticas. MATERIALES: Los objetos no viven de manera solitaria, sino que se combinan con el ambiente que los rodea: analizar los materiales que componen el ambiente mismo ayuda a tomar decisiones; a decidir, por ejemplo, si la actitud del lugar va de la mano con el mimetismo o si, en cambio, el mismo está destinado a ser una señal arquitectónica reconocible.

COLORES RAL

● Ral estándar (sin suplemento)

Cada vez es más actual la exigencia de los edificios de altísimo rendimiento que presentan una necesidad energética muy baja, cubierta en medida significativa por energía derivada de fuentes renovables. En particular la limitación de los aportes solares es uno de los aspectos más importantes del confort térmico estivo. En este contexto el aporte de las protecciones solares se vuelve esencial. El valor gtot determina la capacidad de la protección solar de mantener, en un ambiente expuesto directamente a la radiación solar, una temperatura más confortable respecto a la que se tendría con la presencia del vidrio solamente. Los aportes solares son directamente proporcionales a la transmisión total de energía solar gtot, valor que depende de la cristalera y de la protección externa. La norma de producto europea EN 13561:2015 y la norma EN 14501 identifican 5 clases de prestación energética como lo indica la tabla debajo.

Efecto del Gtot en el confort térmico					
Valor Gtot	>= 0,50	>= 0,35 e < 0,50	>= 0,15 e < 0,35	>= 0,10 e <0,15	< 0,10
Clase	0	1	2	3	4
	Efecto muy ligero	Efecto ligero	Efecto moderado	Efecto bueno	Efecto muy bueno

Todo producto KE posee un valor de Gtot en función del tejido/perfiles de protección utilizados. Para los detalles, consulte las indicaciones suministradas en la ficha técnica del tejido y en la etiqueta CE.

Cristaleras correderas con puertas sin perfiles y peso descargado al suelo. Carril inferior de solo 18 mm de altura. Desplazamiento de las puertas hacia la izquierda o la derecha, con cambio de sentido rápido incluso en fase de obra. Cierre lateral o central.
Plegado con cristaleras alineadas. Regulación en altura hasta 8 mm para cada hoja. Sistema desmontable para una limpieza fácil. Cierre con autobloqueo y/o cerradura. En presencia de fuertes lluvias o lluvias acompañadas de viento no se asegura la completa impermeabilidad.

Detalles técnicos

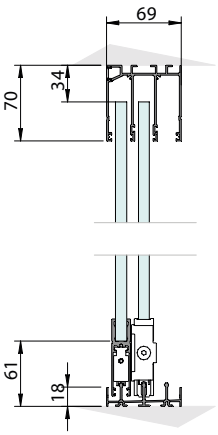

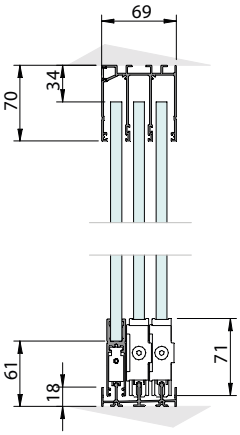

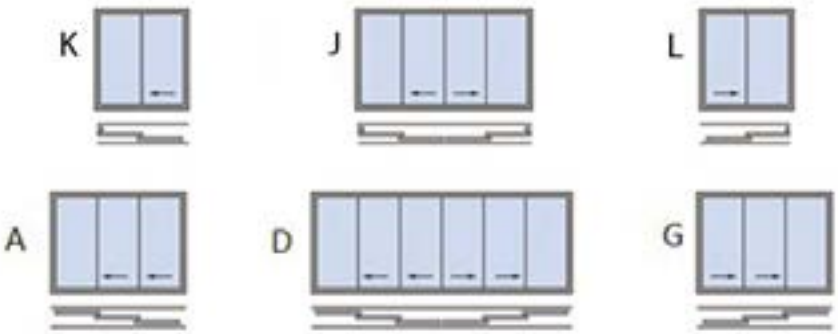

Vertika es un sistema de cierre vertical que permite proteger del sol y de otros agentes atmosféricos.
Se puede dotar de WIND BLOCK, un sistema de bloqueo y tensado de la lona.
Con Vertika se pueden utilizar tejidos opacos y semiopacos para poder gestionar la entrada de luz de la mejor manera.

- DISPONIBLE:
  VERTIKA SUNLIGHT
  110 GPR
  110 GPZ
  130 GPR
  130 GPZ

Detalles técnicos

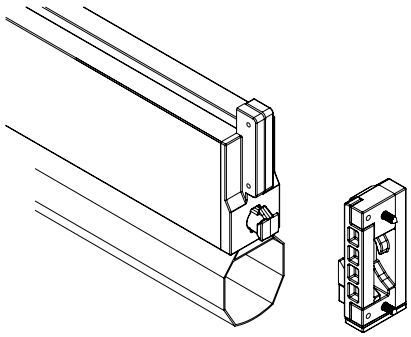

WIND BLOCK: Sistema de bloqueo automático del terminal aplicable a los Screeny 110 y 130 con guía GPZ C, GPZ I y GPZ Unica. Bajo la acción del viento el terminal se bloquea en la posición baja y el tejido, con el toldo completamente abierto, está constantemente tensionado. permite escoger la mejor solución y la que mejor se adapte a cada ambiente.

VERTIKA_SUNLIGHT

Sección

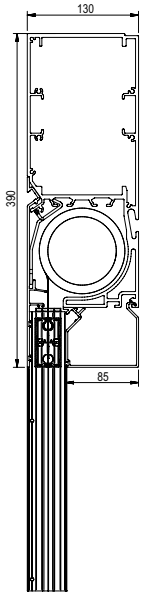

vista frontal

Fijación de columna a columna

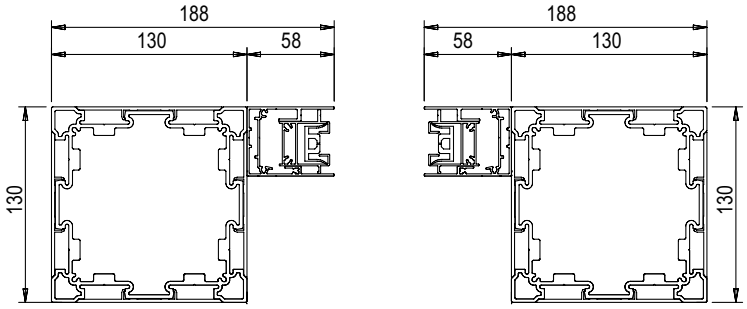

Fijación de la columna con salida de agua - columna

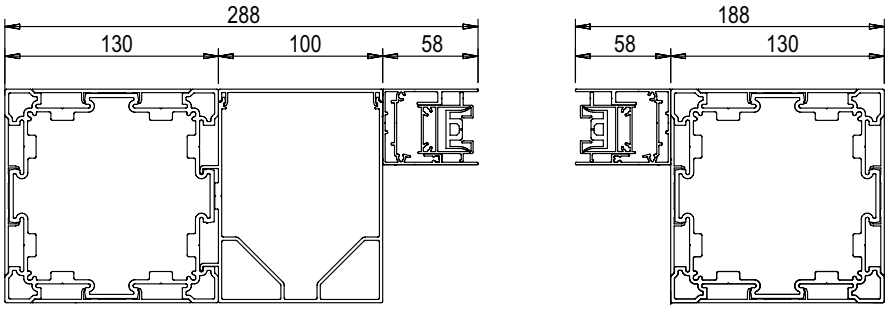

Montaje en columna con salida de agua - pared

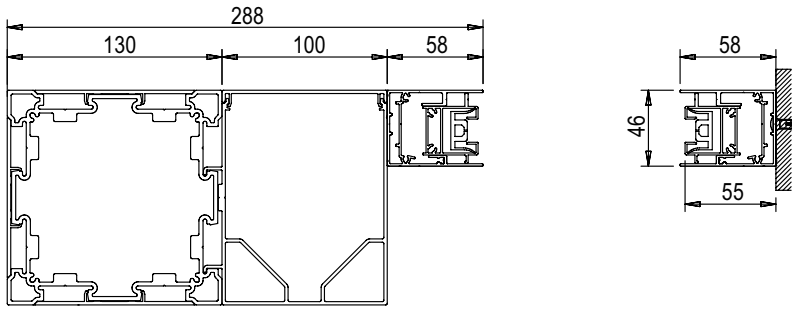

REDONDO
A-A

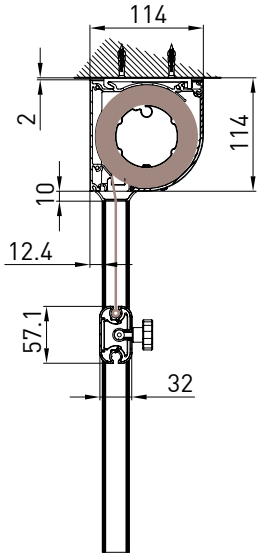

CUADRADO
A-A

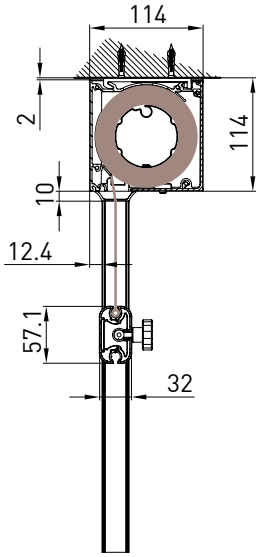

Vista trasera

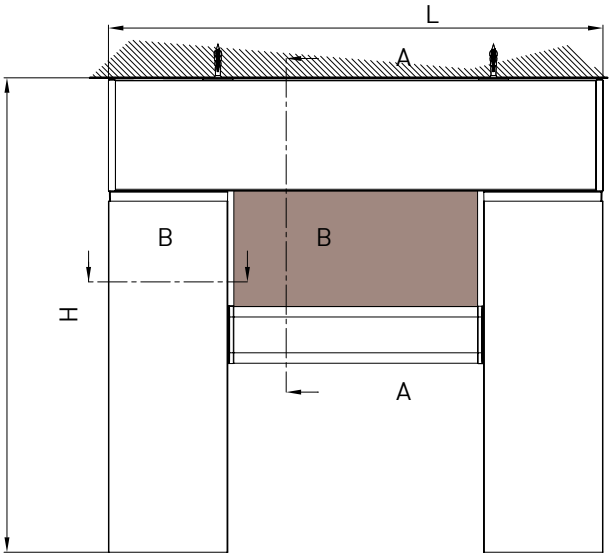

Vista superior

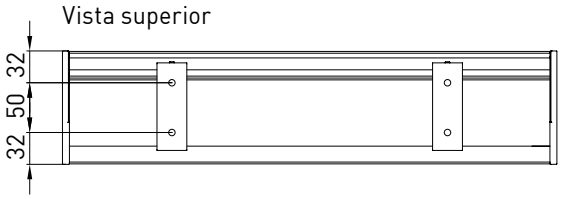

Guía de nichos
B-B

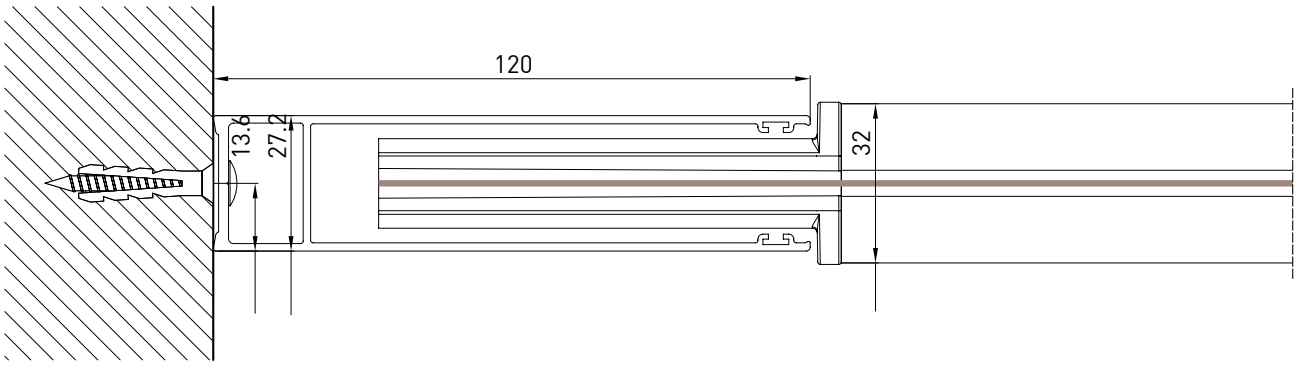

VERTIKA_110 GPZ

REDONDO

A-A

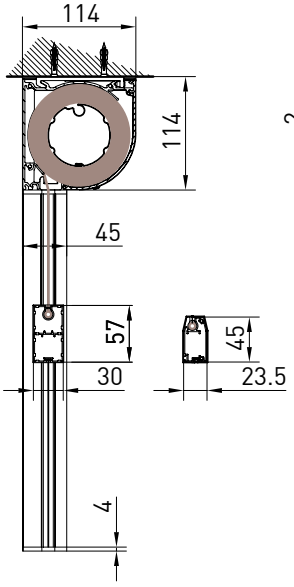

CUADRADO

A-A

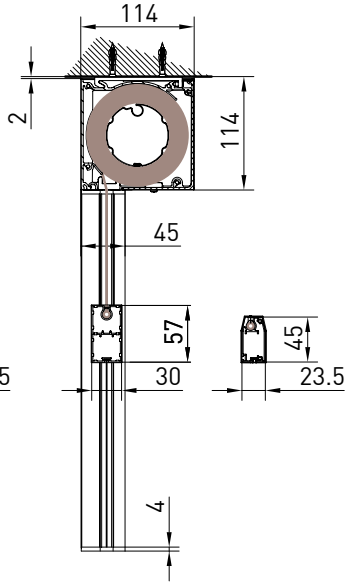

Vista trasera

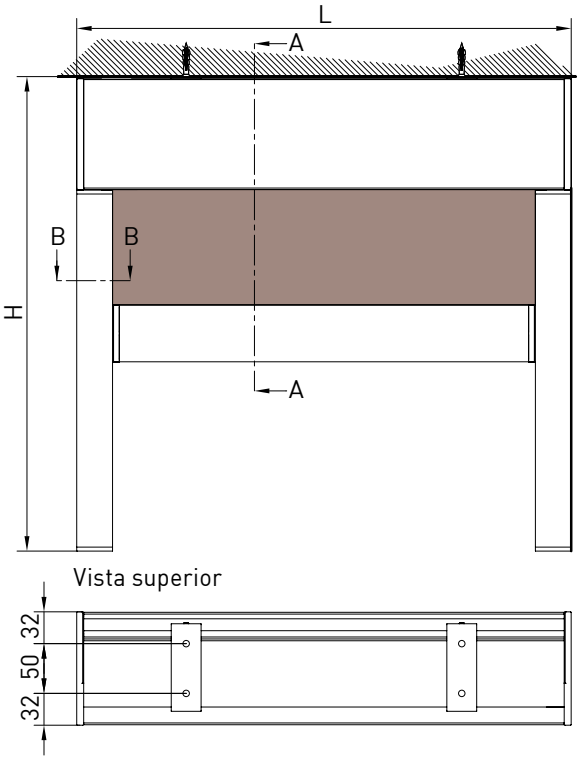

AUTOPORTANTE- CUADRADO

A-A

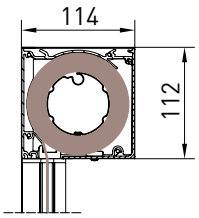

REDONDO

A-A

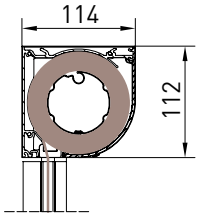

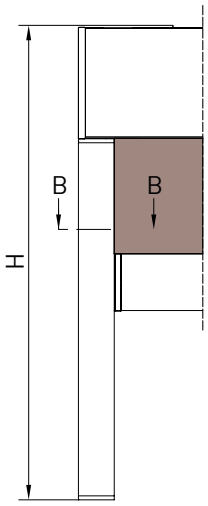

Vista superior

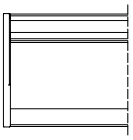

Guía de nichos
B-B

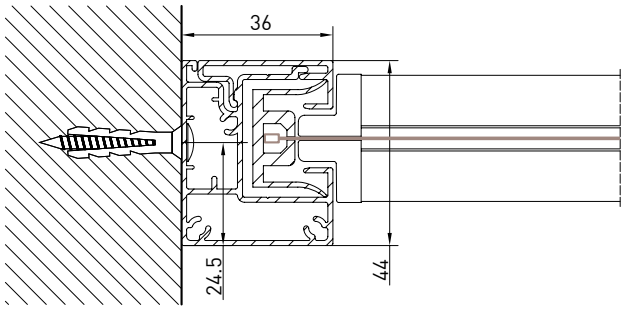

GPZ C

Guía de nichosù
B-B

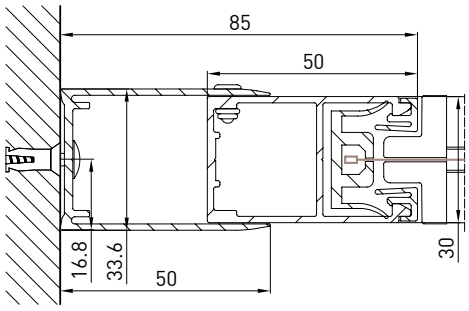

Guía de nichos
B-B

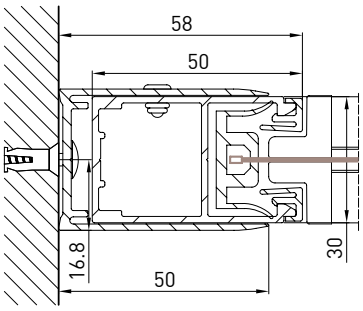

GPZ I

Guía de nichos
B-B

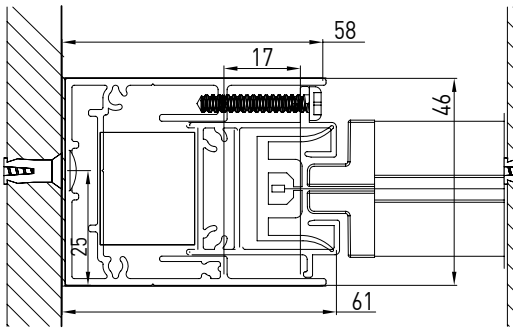

Guía de nichos
B-B

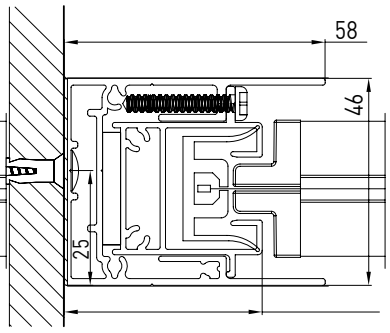

VERTIKA_130 GPR

REDONDO
A-A

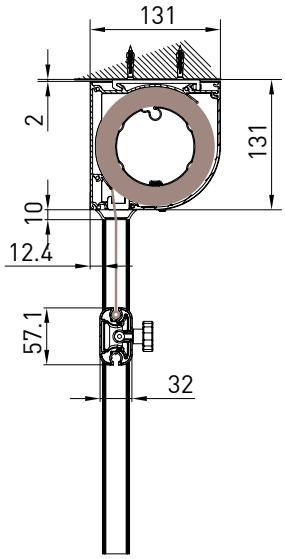

CUADRADO
A-A

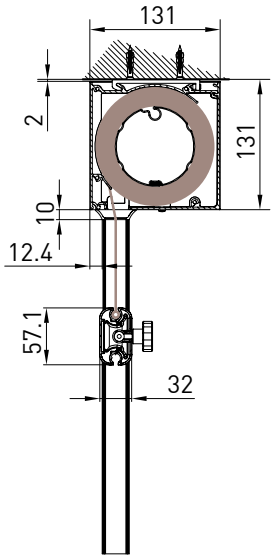

Vista trasera

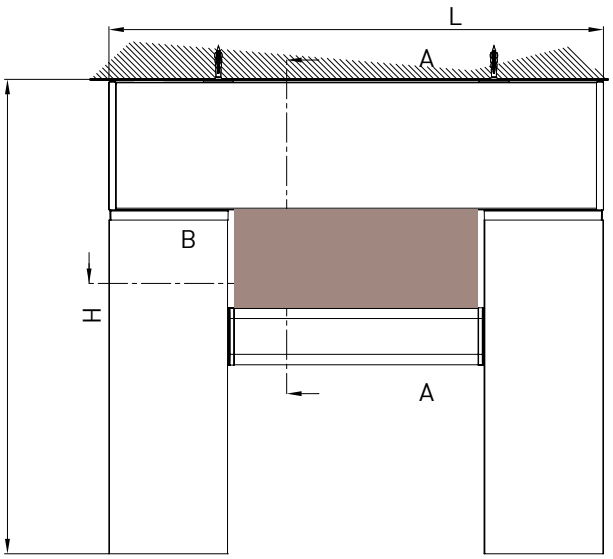

Vista superior

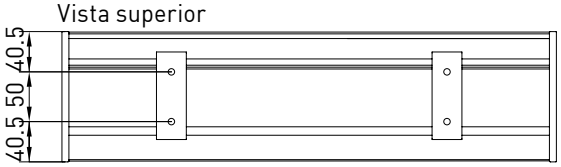

Guía de nichos
B-B

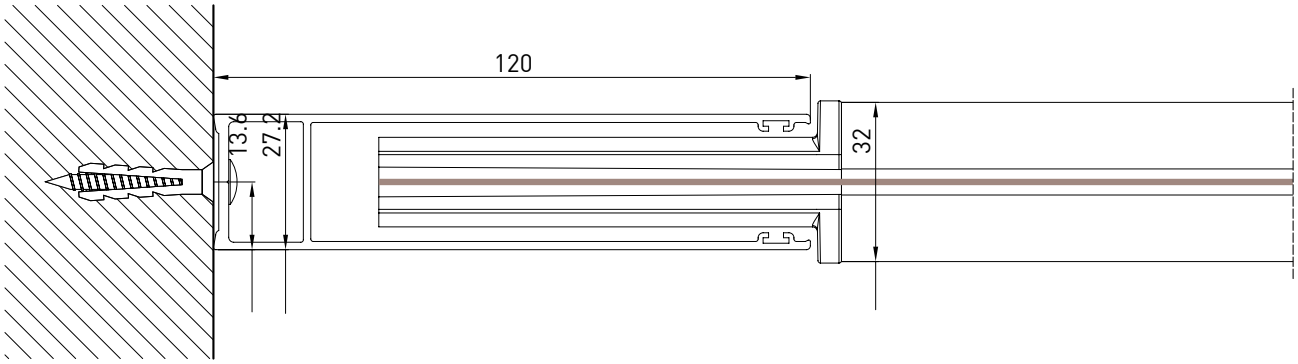

REDONDO
A-A

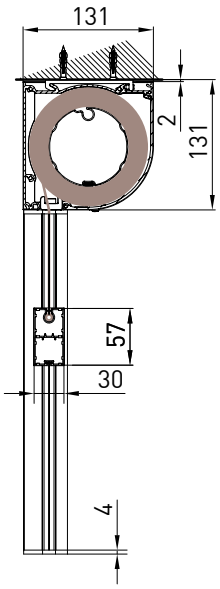

CUADRADO
A-A

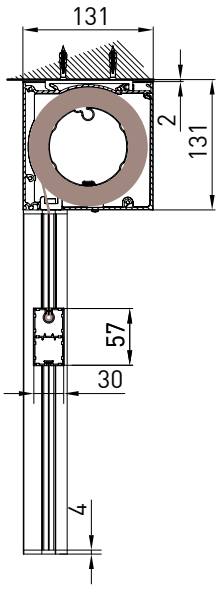

Vista trasera

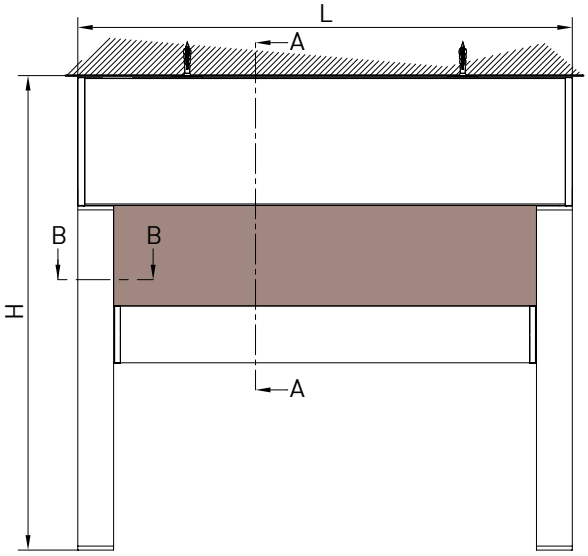

Vista superior

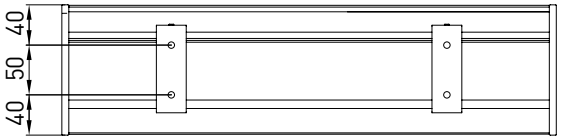

Guía de nichos
B-B

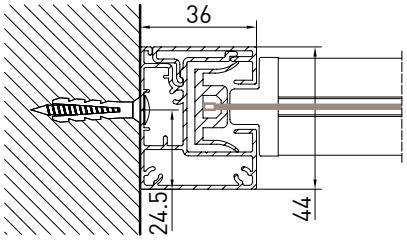

GPZ C

Guía mural (GCP)
B-B

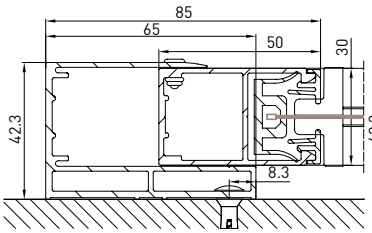

Guía mural (GCP)
B-B

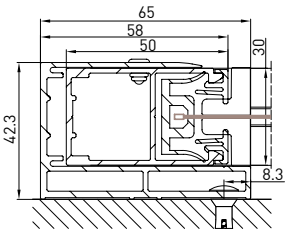

GPZ I

Guía de nichos
B-B

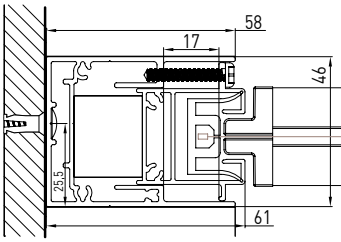

Guía de nichos
B-B

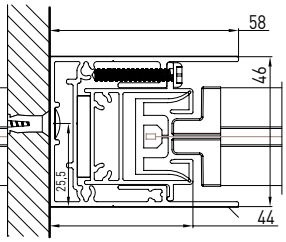

TEJIDOS

Confort térmico y perfecta integración estética gracias a una amplia gama de tejidos técnicos (más de 500) que permiten la regulación del factor solar en función de las exigencias específicas del edificio, garantizando la máxima coherencia estilística. Todos los tejidos están certificados según la norma técnica para el marcado CE del producto EN 13561 y EN 14501

N.B. Para más especificaciones sobre los tejidos, consulte la Guía de tejidos.

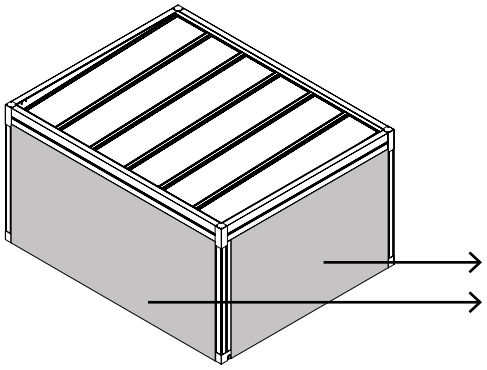

PRECONTRAINT 622 OSCURANTE
PRECONTRAINT 302
CRISTAL
CRISTAL RES.
COPACO
STAR SCREEN
IRISUN BLOCKOUT
FABRINET
ACRILICO
SOLTIS PERFORM 92
SOLTIS HOTIZON 86
SOLTIS HARMONY 88
SOLTIS OPAQUE B92
SOLTIS PROOF W96

Tejidos

- PRECONTRAINT 622 OSCURANTE
  PRECONTRAINT 302
  CRISTAL
  CRISTAL RES.
  COPACO
  STAR SCREEN
  IRISUN BLOCKOUT
  FABRINET
  ACRILICO
  SOLTIS PERFORM 92
  SOLTIS HOTIZON 86
  SOLTIS HARMONY 88
  SOLTIS OPAQUE B92
  SOLTIS PROOF W96

KE
ENJOY THE OUTDOORS

CE
0474

Dichiarazione di prestazione (DoP)
rispondente a tutte le specifiche previste dall'allegato 3 CPR 305/2011
metodo di dichiarazione ZA4 3b

Nr. 00001-CPR-2022-05-27

Codice di identificazione unico del prodotto-tipo	**SUNLIGHT D55**
Serial Number	Vedi etichetta apposta sul prodotto e sul manuale di uso e manutenzione
Uso previsto del prodotto	Elementi strutturali in acciaio e alluminio per opere da costruzione
Fabbricante	**KE Protezioni Solari srl** **Via Calnova 160/A** **30020 Noventa di Piave (VE)**
Sistema di valutazione	**2+**
Ente notificato	**RINA Services S.p.A** via Corsica, 12 - 16128 Genova (GE)
Compiti organismo notificato	Ha effettuato l'ispezione iniziale dello stabilimento di produzione e del controllo di produzione in fabbrica, sorveglianza, valutazione e verifica continua del controllo di produzione in fabbrica secondo il sistema AVCP 2+ e ha rilasciato il certificato di conformità del controllo di produzione in fabbrica Nr: **0474-CPR-1261**

Caratteristiche essenziali	Prestazioni	Specifica tecnica armonizzata
Tolleranze geometriche	EN 1090-2:2018 EN 1090-3:2019	EN 1090-1
Materiale costituente	EN 10025-2:2019 - S355JR EN 573-1 - 6082 T6	EN 1090-1
Saldabilità	EN 10025-2:2019 - S355JR EN 573-1 - 6082 T6	EN 1090-1
Resistenza a frattura	EN 10025-2:2019 - 27J AT +20°C	EN 1090-1
Reazione al fuoco	N.P.D.	
Resistenza al fuoco	N.P.D.	
Rilascio di cadmio e metalli pesanti	N.P.D.	
Radioattività	N.P.D.	
Durabilità	N.P.D.	
Portata	Vedi relazione di calcolo Nr. D55_Rev00_2022	
Resistenza a fatica	Vedi relazione di calcolo Nr. D55_Rev00_2022	
Progettazione	Rif relazione di calcolo Nr. D55_Rev00_2022	
Fabbricazione	Secondo la specifica del componente 727_00_00_00 e la EN 1090-2 / EN 1090-3	
Classe di esecuzione	EXC2	EN 1090-1

KE Protezioni Solari srl rilascia la presente dichiarazione in accordo alle Norme Europee per le costruzioni come da regolamento 305/2011; le prestazioni del prodotto identificato sono in conformità a quanto qui dichiarato. Si rilascia la presente dichiarazione sotto l'esclusiva responsabilità del fabbricante.

Noventa di Piave (VE)
27/05/2022

Il Legale Rappresentante

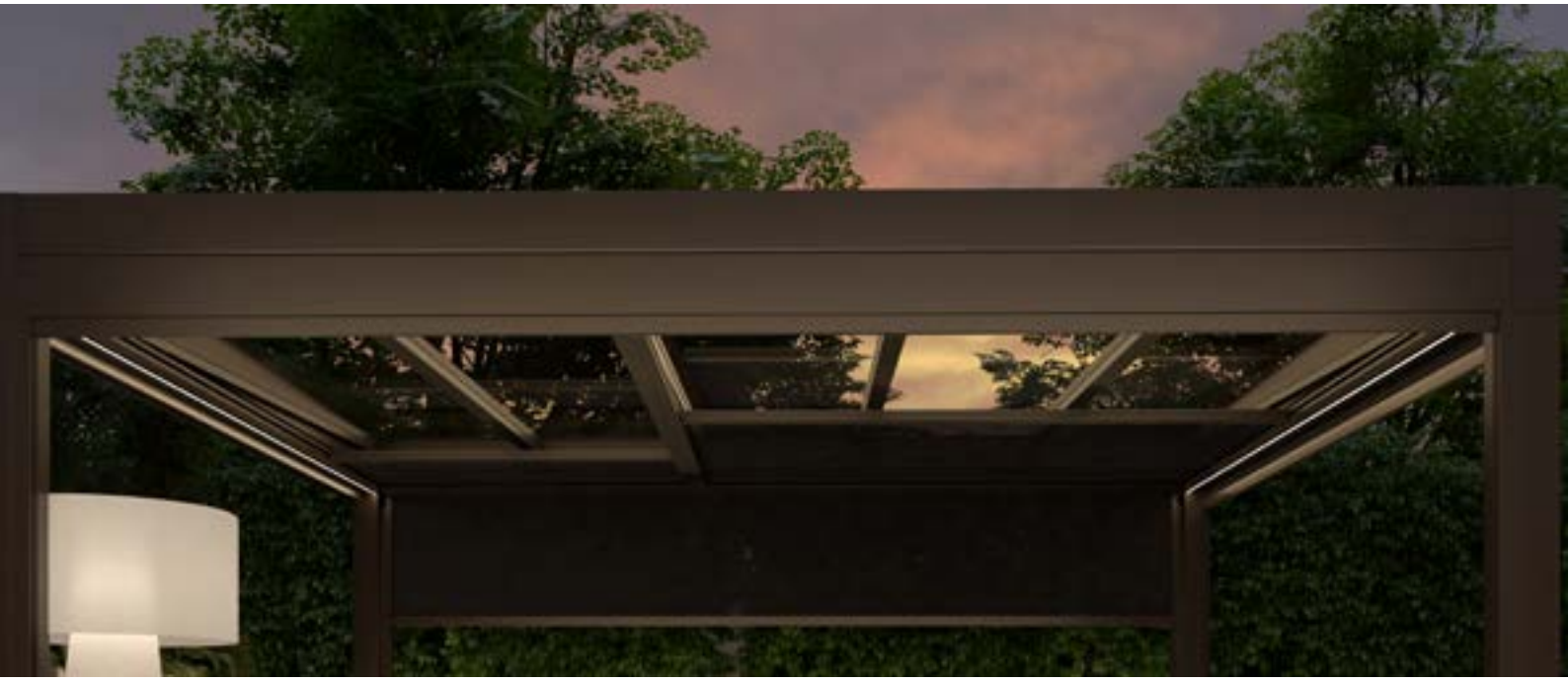

La iluminación ocupa un rol muy importante para permitir el uso de la pérgola en cualquier hora del día. Ke utiliza las tiras led integrándolas perfectamente en los perfiles de las estructuras.
La tecnología Led elegida permite un bajo consumo energético, múltiples aplicaciones y una flexibilidad en el color y en la intensidad utilizando un simple control remoto.

N.B.
Consulte la guía de iluminación para obtener más especificaciones.

DATI_TECNICI:

STRIP LED	
Watt	10W
Volt	24V
Flujo	830lm
Temperatura de color	3400 K
LED/m	98 led/m

EN ISO 9001

KE ha adoptado un Sistema de Gestión de la Calidad que cumple con los requisitos EN ISO 9001 con el fin de mantener y aumentar la calidad empresarial y perseguir la satisfacción de las expectativas de los clientes. Esta continua mejoría, mediante el control de todos los procesos y la determinación de los riesgos y oportunidades, compromete a toda la organización en el desarrollo de sistemas para garantizar la seguridad y fiabilidad del producto y en la búsqueda de soluciones y tecnologías innovadoras.

ISO:45001:2018

KE ha activado un Sistema de Gestión de la Seguridad como parte integral de su organización de trabajo, comprometiéndose a organizar toda la estructura con el fin de perseguir objetivos de mejora continua en el campo de la seguridad y protección de la salud. Se promueve la formación, el conocimiento y el cumplimiento de la legislación vigente en materia de Salud y Seguridad en el trabajo, cooperación y colaboración, se prefieren acciones preventivas con el fin de minimizar la probabilidad de condiciones de incumplimiento.

EN ISO 14001

KE cuenta con la certificación ISO 14001 para la gestión ambiental y tiene la intención de plantearse como ejemplo respecto a los recursos medioambientales y a la mejora continua de su sistema de gestión medioambiental, incluidas las necesidades y expectativas de las partes interesadas. Se compromete a la mejora continua y prevención de la contaminación de conformidad con las leyes, reglamentos y normas aplicables; detecta sistemáticamente todo tipo de impacto medioambiental de las fases de procesamiento, promueve la cultura de la recuperación y el reciclaje en la empresa y en la relativa cadena de producción.

MARCADO CE _ EN 13561

El marcado CE de los toldos de exteriores señala al Consumidor que el producto etiquetado con dicha marca puede circular libremente en el mercado único de la UE, como lo exigen las disposiciones comunitarias que consideran al principio de seguridad el eje central de cada producto que tenga una normativa armonizada de referencia. La verificación de la capacidad de resistencia al viento; la clara indicación de las capacidades del toldo de contribuir al ahorro energético del edificio (gtot) son algunos de los compromisos que el Fabricante dedica al producto y que comunica al Consumidor al colocar la Marca CE completa con todos los elementos que la constituyen. El nombre del fabricante, la norma de referencia (en nuestro caso EN 13561) acompañan a un producto correctamente adecuado a las indicaciones europeas.

MARCADO CE _ EN1090-1

KE también amplió el marcado CE en 2015 a protecciones fijas de exterior que se encuentran entre los componentes estructurales de aluminio contemplados por la norma internacional EN 1090-1. El marcado de los productos garantiza la aplicación de un riguroso diseño estructural y la fabricación con procesos cualificados, recursos industriales adecuados y personal cualificado.

KE se ha adaptado a las nuevas formas de uso del producto trabajando en un showroom digital capaz de ofrecer al usuario una experiencia visual de gran impacto, un espacio funcional en el que pueda moverse libremente, recibir información detallada de los productos con un simple clic y acceder a los contenidos de su interés de forma rápida e intuitiva. Hay contenidos visibles, como la realidad aumentada, y archivos descargables, como fichas técnicas, folletos y modelos 3D.

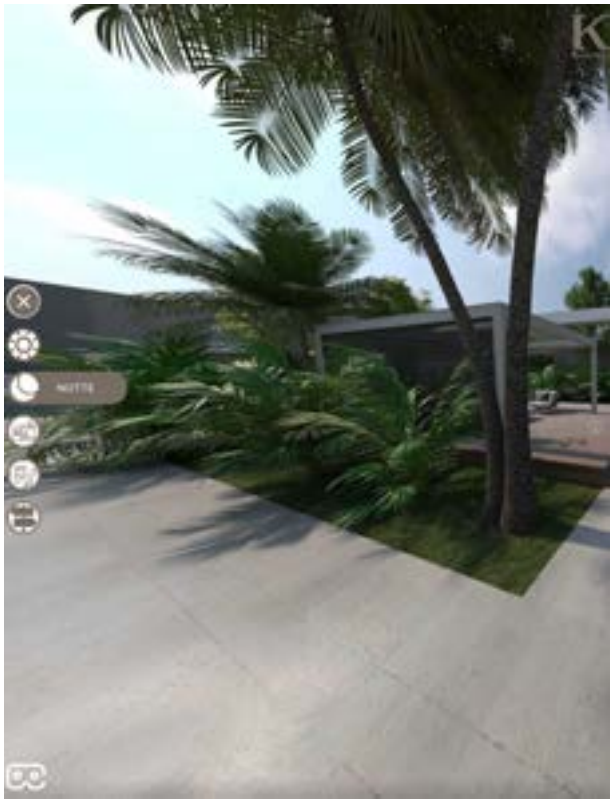

KE
ENJOY THE OUTDOORS

B2B - CONFIGURADOR 3D

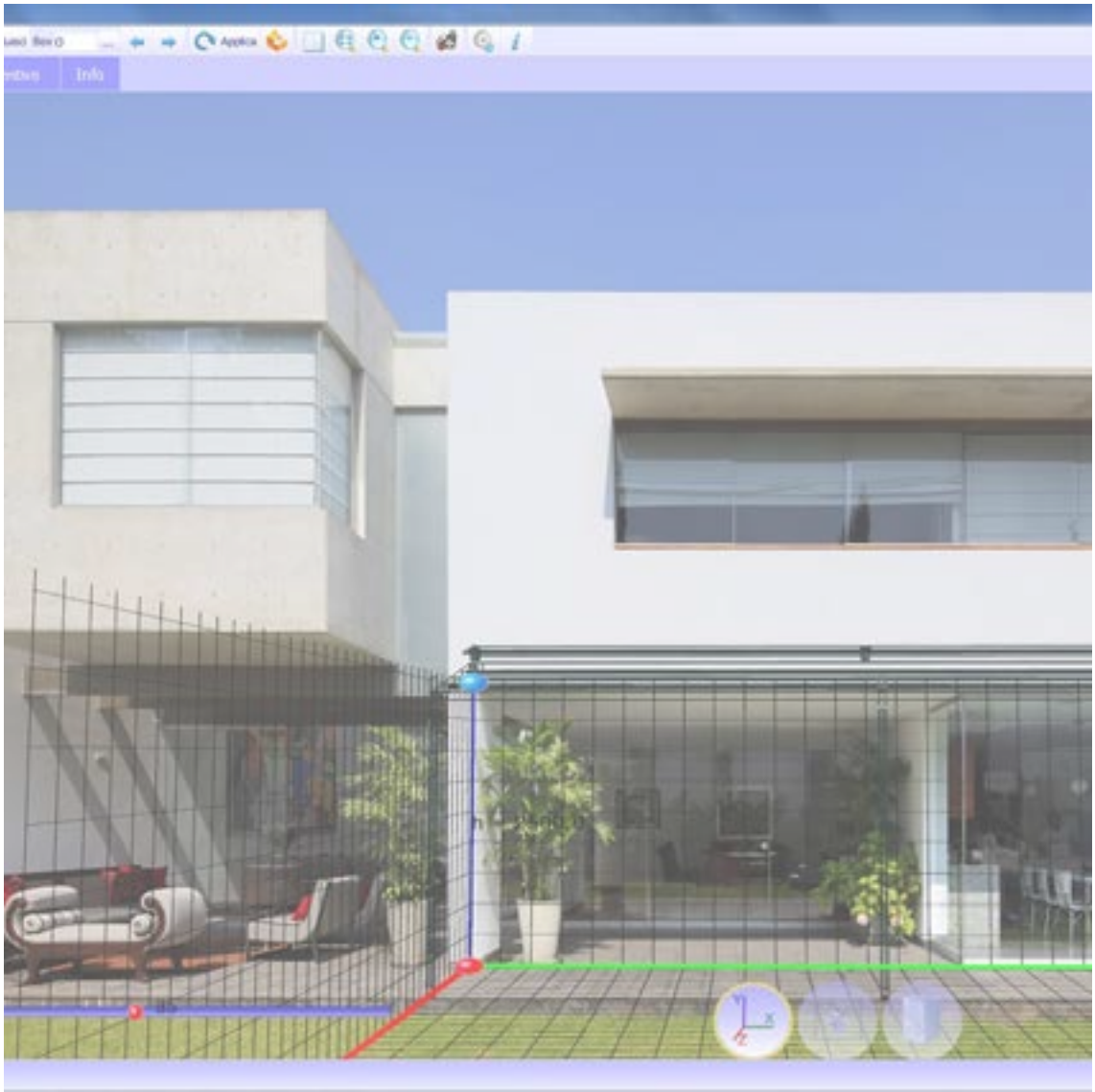

El sistema de pedidos KE B2B es un servicio sencillo e intuitivo para realizar pedidos cómodamente en línea. Un diseño gráfico atractivo, numerosas funcionalidades y un modo de uso fácil e intuitivo que permite acceder en tiempo real a toda la información relacionada con el historial de los pedidos y con la tramitación de los actuales. Con el configurador 3D de Cad Lite podrá configurar los modelos de Gennius y Bioclimatica gracias a un catálogo online constantemente actualizado. Gracias a una interfaz fácil de usar, también le permite formular un presupuesto completo con un mínimo de errores.

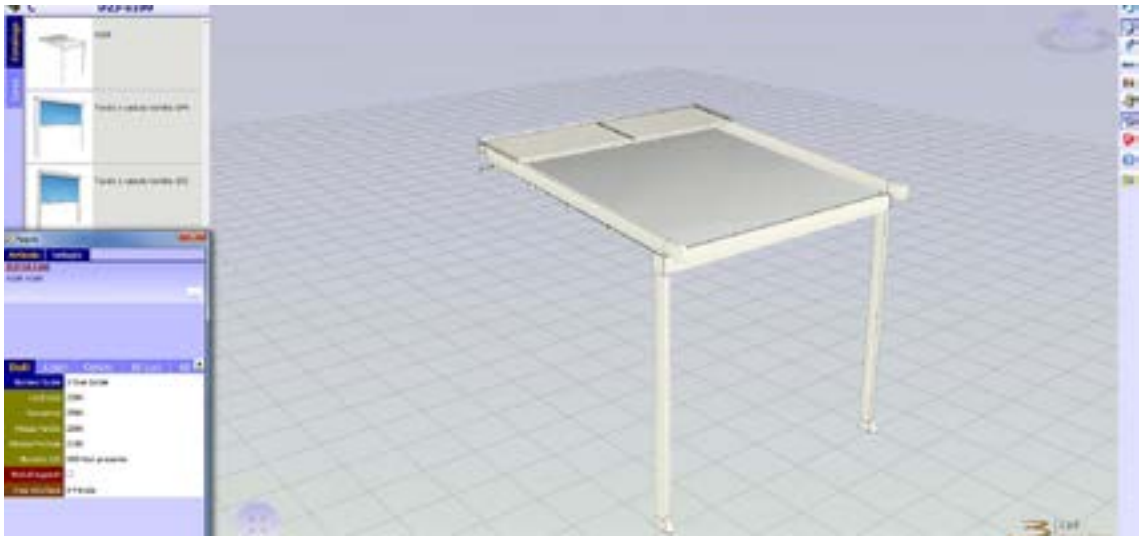

KE
ENJOY THE OUTDOORS

SITO - BIM

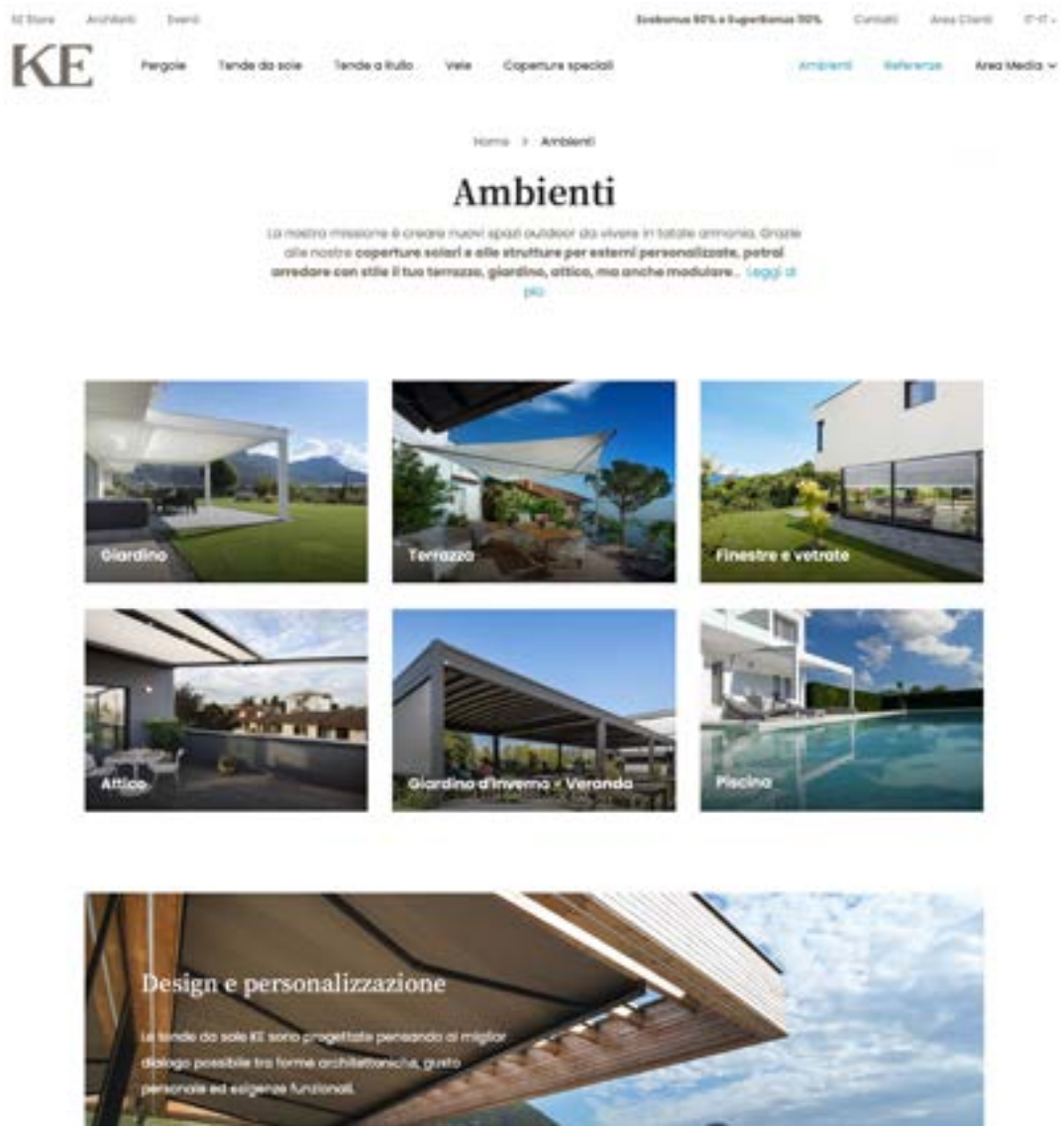

La tecnología BIM mejora el método de trabajo de los diseñadores y es ahora la principal fuente de información para la realización de un proyecto. Con el BIM, el modelo se genera en un "3D paramétrico" del que se puede derivar automáticamente una serie de información como vistas 2D, alzados, secciones, pero también cálculos métricos y mucho más. En el sitio web de KE puede encontrar la galería BIM de los principales modelos de KE, las certificaciones y toda la documentación técnica útil de cada producto: www.keoutdoordesign.com

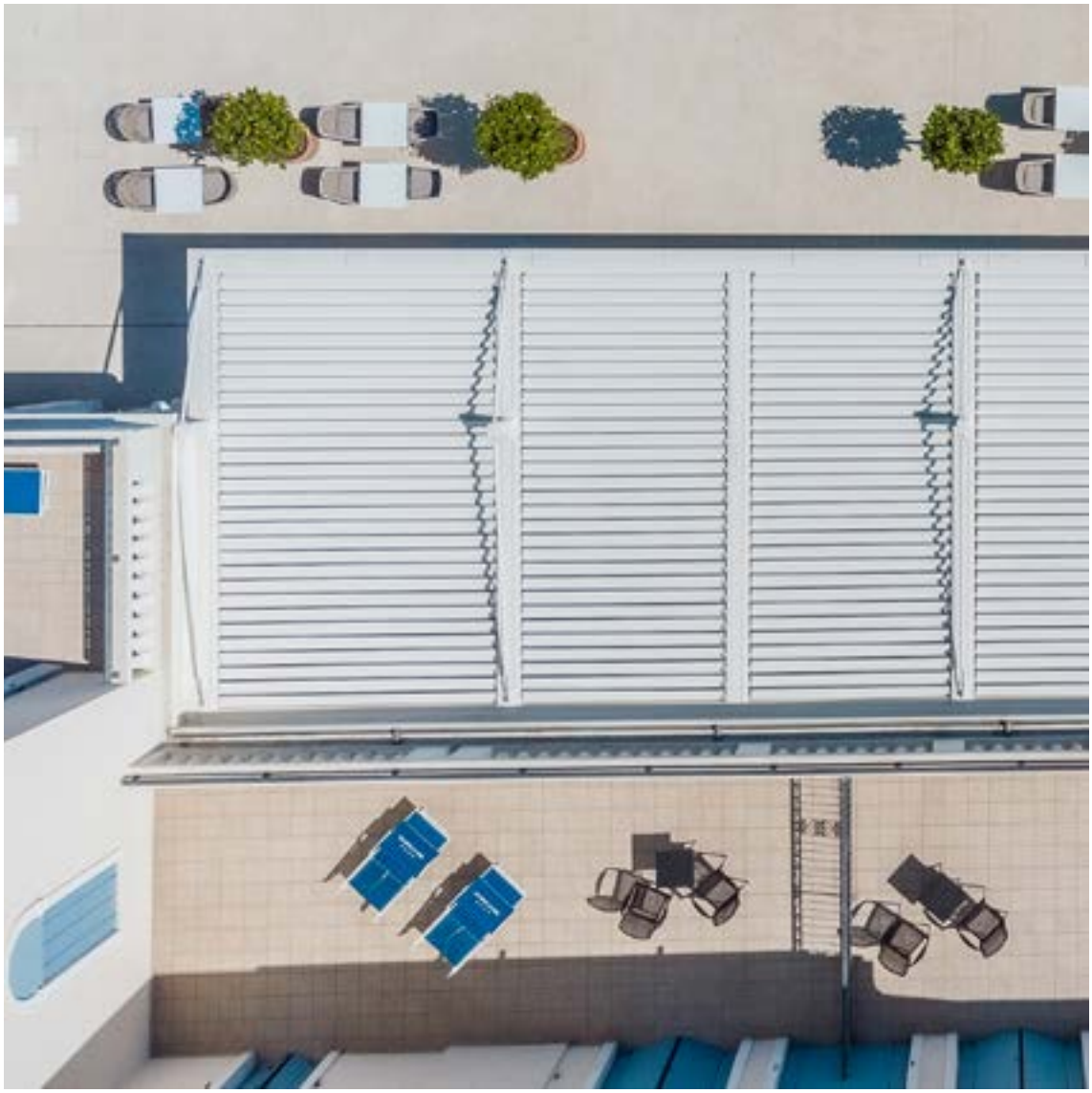

UN GRUPO,
UNA VISIÓN,
UN GRUPO EN EVOLUCIÓN

Desde 1987, KE diseña y fabrica toldos de brazo, toldos cofre, toldos colgantes, marquesinas y está especializada en estructuras de sombreado que mejoran la habitabilidad de los espacios exteriores, hasta el rediseño y el restyling del mobiliario urbano. Tanto por la variedad de la gama como por la profundidad de las configuraciones, KE es una realidad de fabricación capaz de satisfacer las peticiones más exigentes los requisitos más exigentes de diseñadores, arquitectos, fabricantes de ventanas y puertas, tapiceros y profesionales de exteriores.

Migliorare l'esperienza

Con la profesionalidad y la experiencia de KE, puede confiar en productos de calidad diseñados para mejorar la experiencia de sus clientes al aire libre. Con KE será más fácil vivir el espacio exterior en perfecta armonía con el entorno, ampliando los puntos de vista y garantizando el máximo confort en todas las estaciones.